龙头 Lorenzo

龙头

代码: 8466 000

细节

龙头	单管旋转抽拉龙头
材料	黄铜
质地	镀铬
旋转角度	120°
加固板	ø48mm
阀芯	有陶瓷盘的阀芯
龙头孔	ø35mm
台面最大厚度	40mm

特点

120 ° 旋转
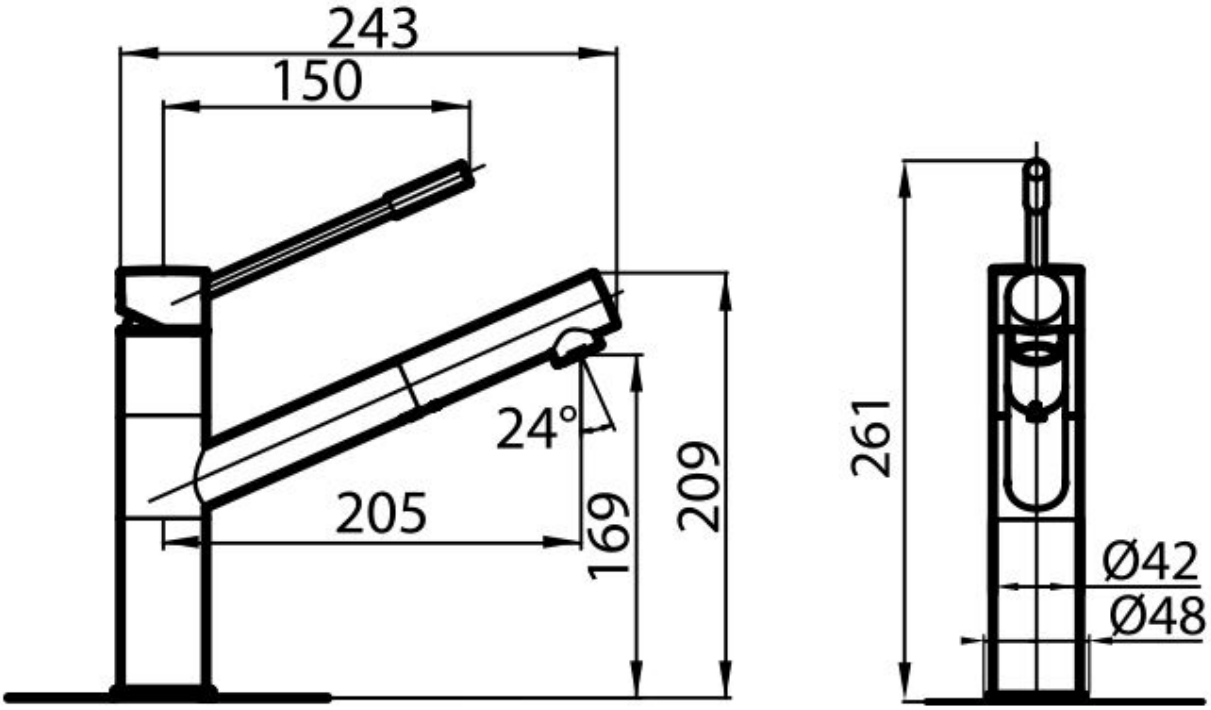
拉出式喷头	可抽拉龙头。
加强板	Foster龙头均标配稳固件，可以完美的稳定安装在任何水槽上。